Арт. 5070D

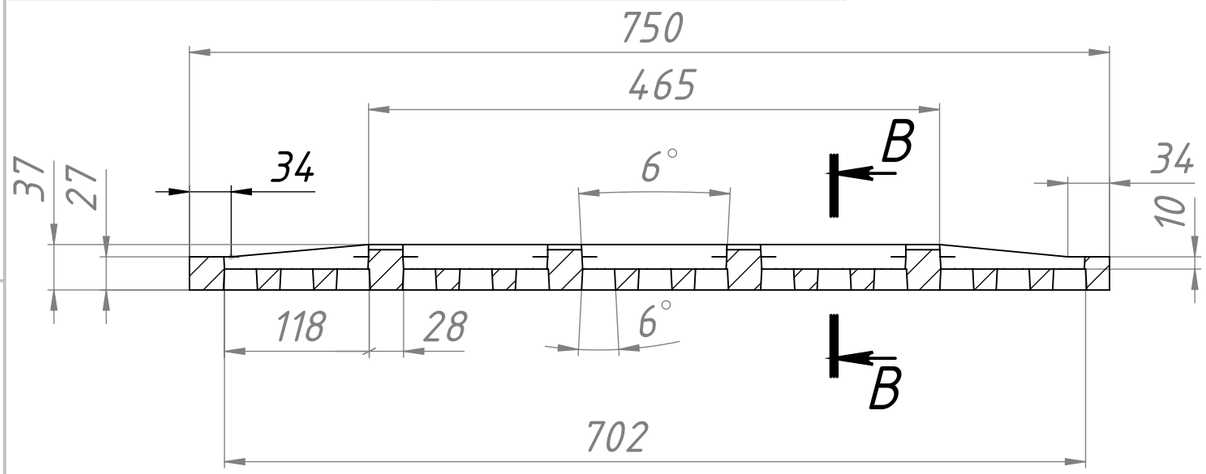

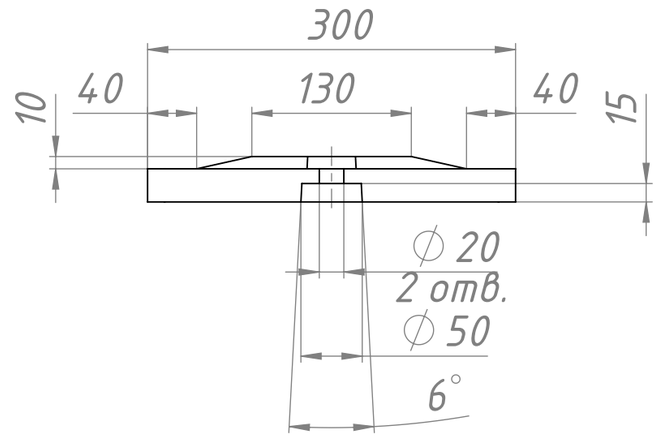

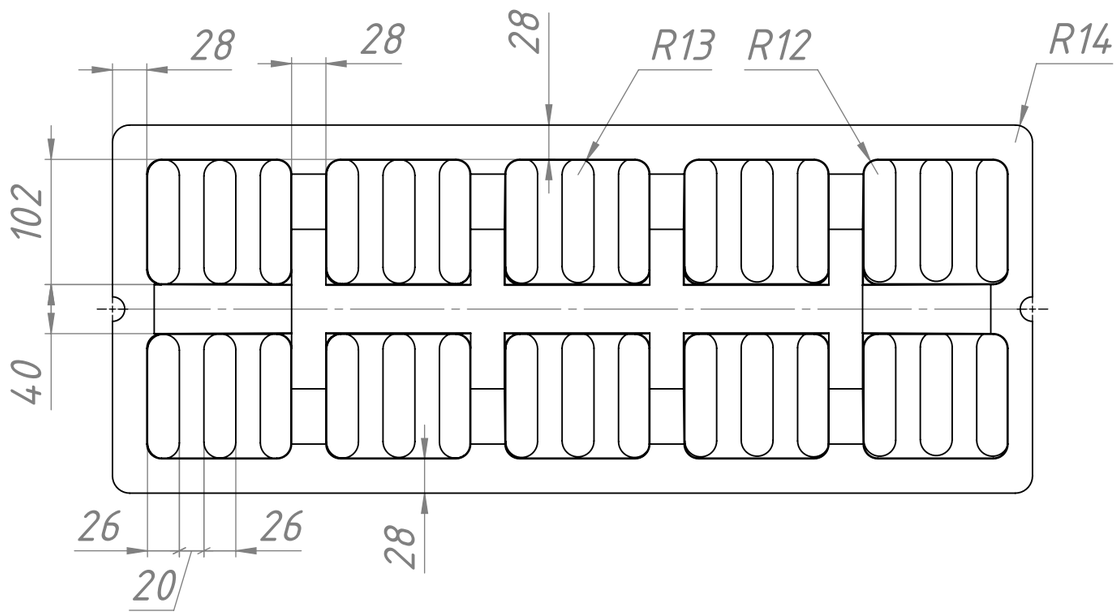

B–B

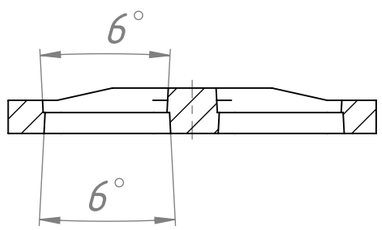

1. Допускается замена материала на ВЧ 45, ВЧ 50 ГОСТ 7293-85.
2. Точность отливки 9-9-18-9 СМ1.5 ГОСТ 26645-85.
3. Неуказанные литейные уклоны 3 градуса на уменьшение тела, радиусы 1...2 мм.
4. Неуказанные предельные отклонения размеров: отв. H16, валы h16, остальное IT16/2.
5. Маркировку выполнить без наклона выпуклой на высоту 3 мм.
6. Маркировать: Дата изготовления (месяц, год).
7. Допускается: забои, надрывы внутри букв маркировки при условии сохранения читаемости надписи.

Изм	Лист	№ докум.	Подп.	Дата	Арт. 5070D		
Разраб.		Иванов			Решетка 750x300	Лит.	Масса 28кг / Масштаб 1:5
Пров.						Лист 1	Листов 1
Т.контр.							
Н.контр.					Чугун ВЧ40 ГОСТ 7293-85	ООО "Gidrolica"	
Утв.							

Перв. примен.

Справ. №

Подпись и дата

Инв. № дубл.

Взам. инв. №

Подпись и дата

Инв. № подл.

Копировал

Формат А3