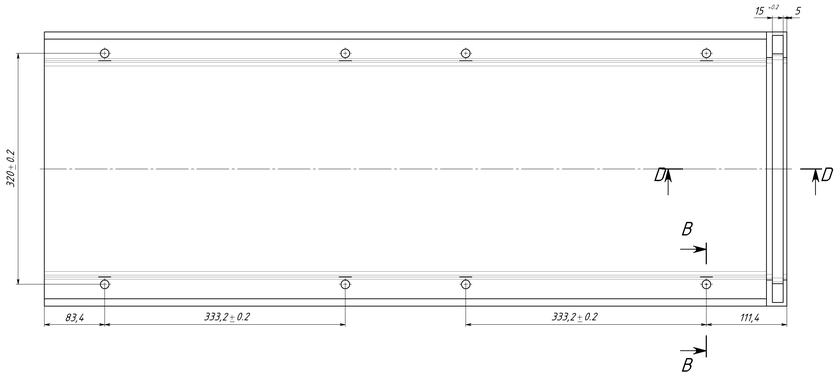

B–B (1 : 2)

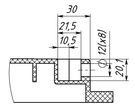

D–D (1 : 2)

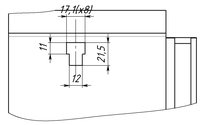

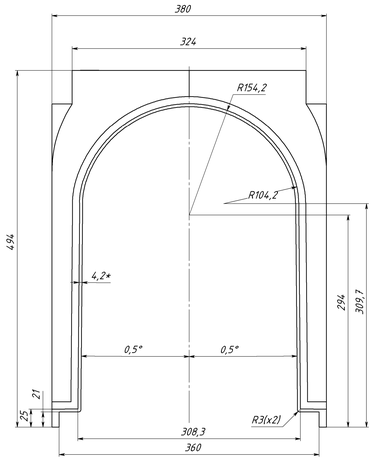

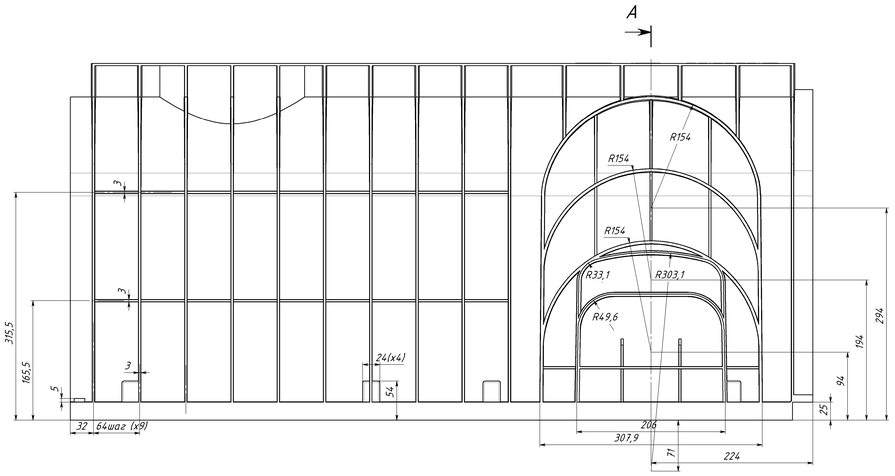

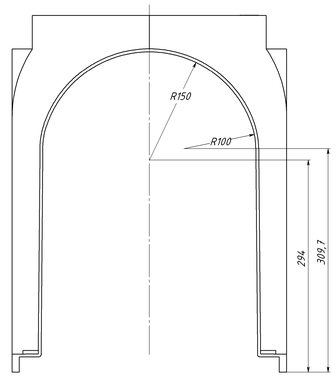

A–A

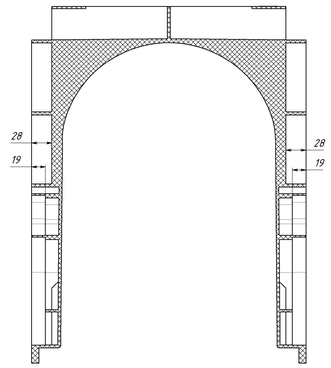

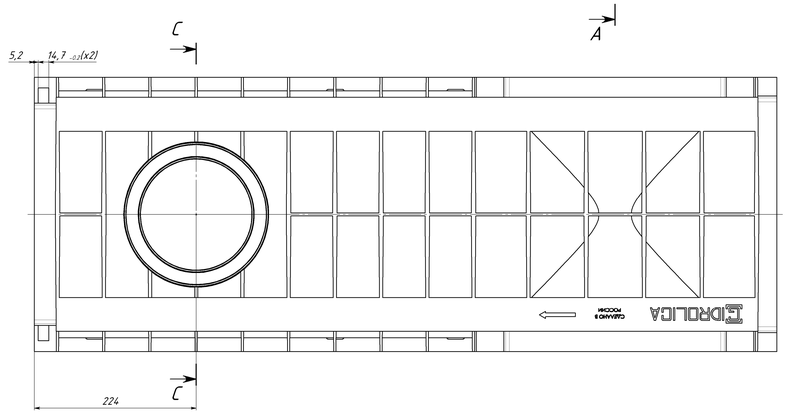

C–C

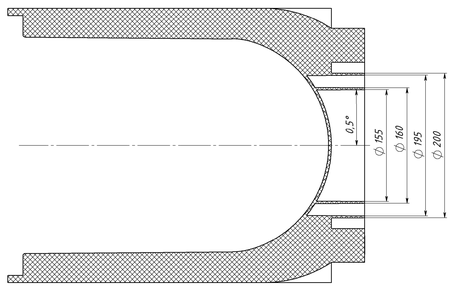

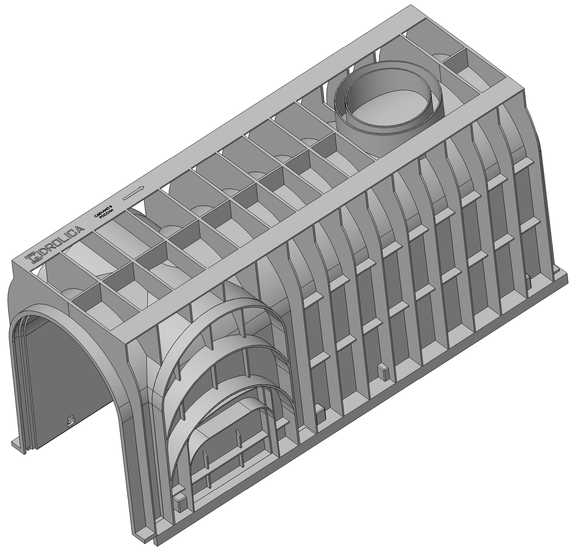

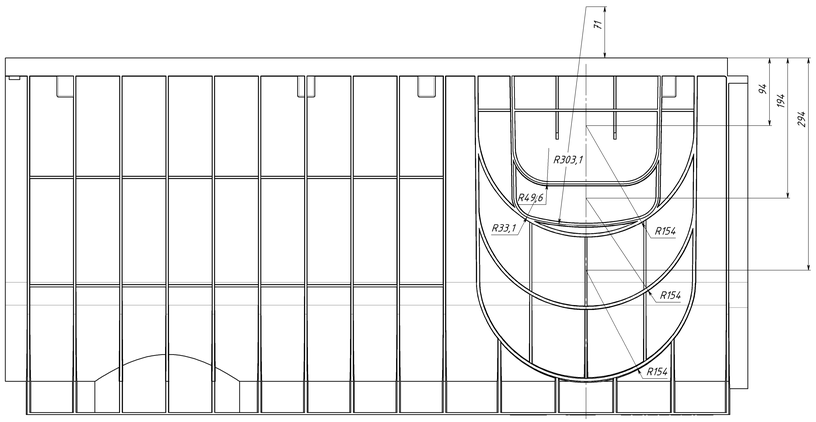

1. Неуказанные предельные отклонения размеров:
отв. H16, Валы h16, остальные IT16/2.
2. Ребра выполнены с уклоном 0.5 градуса на сторону.
3. Допускаются утяжины от ребер.
4. Логотип фирмы нанести глубиной 0.3мм.
5. Надпись "СДЕЛАНО В РОССИИ" и стрелку выполнить глубиной 0.3мм.
6. Нанести маркировку: Знак вторичной переработки и календарь.
7. Недостающие размеры брать с математической модели.

Изм.	Лист	№ докум.	Подп.	Дата	Лоток водоотводной ЛВ-30.24.5.494 пластиковый	Лит.	Масса	Масштаб
Разраб.				11.11.19			8.90	1:2.5
Пров.						Лист 1	Листов 1	
Т.контр.								
Нач. КБ								
Н.контр.					Полипропилен ТУ 6-05-1756-78			
Утв.								

ЛВ-30.24.5.494 Копировал Формат А0

Перв. применение | Справ. № | Подп. и дата | Инв. № дубл. | Взам. инв. № | Подп. и дата